NEDERLANDS

INHOUDSOPGAVE

1. INTRODUCTIE 1
1.1. GARANTIE 1
2. VADO/COMO COMPONENTEN 2
3. ALGEMENE INFORMATIE OVER DE VADO/COMO 3
3.1. BEOOGD GEBRUIK 3
3.2. PEDELEC / EPAC 3
3.3. L1e S-PEDELEC (SPEED PEDELEC) 3
3.4. HET SYSTEEM STARTEN 3
4. ALGEMENE OPMERKINGEN M.B.T. ASSEMBLAGE 4
4.1. SNELHEIDSSENSOR 4
4.2. TRAPAS 4
4.3. BALHOOFDSTEL 5
4.4. ZADELPEN 5
4.5. RESERVEONDERDELEN EN ACCESSOIRES 5
5. ALGEMENE OPMERKINGEN MET BETREKKING TOT HET RIJDEN 6
5.1. RIJ-TIPS 6
5.2. VOOR UW EERSTE RIT 7
5.3. RIJDEN MET KINDEREN 7
6. ALGEMENE INFORMATIE MET BETREKKING TOT ONDERHOUD 8
7. VERVANGEN VAN ONDERDELEN OP DE L1e S-PEDELEC 9
8. SYSTEEMINTERFACE 10
8.1. SUPPORT MODI 10
8.2. VERBINDINGSOPTIES 11
8.3. INSTALLATIE 12
8.4. DE BATTERIJ ACTIVEREN / VERVANGEN 12
8.5. BESCHRIJVING VAN HET DISPLAY 13
8.6. VOORNAAMSTE SCHERMEN 13
8.7. LEGENDE VAN DE INSTELLINGEN 13
8.8. STANDAARD PAGINA-INSTELLINGEN/NAVIGATIE 14
8.9. PAGINA'S AANPASSEN 14
8.10. SYSTEEM INSTELLEN 15
8.11. VERBINDING MET DE MISSION CONTROL APP MAKEN 16
8.12. FOUTMELDINGEN 16
8.13 ALGEMENE INFO 16
8.14. FUNCTIE-OPTIES / SPECIFICATIES 16
9. BATTERIJ / OPLADER 17
9.1. LET OP 17
9.2. DE BATTERIJ OPLADEN EN GEBRUIKEN 18
9.3. LAADNIVEAU DISPLAY 19
9.4. INSTALLATIE BATTERIJ 20
9.5. VERWIJDEREN BATTERIJ 21
9.6. SCHOONMAKEN 21
9.7. OPSLAG 21
9.8. TECHNISCHE GEGEVENS BATTERIJ 22
9.9. TECHNISCHE GEGEVENS OPLADER 22
8.10. TRANSPORT 23
8.11. RECYCLING 23
9. VERLICHTING 23
10. SPECIFICATIES 23
10.1. BOUTMAAT / AANHAALMOMENTEN 23
10.2. SPECIFICATIES FRAME 23
10.3. AANBEVOLEN BANDENSPANNING 23
11 .NALEVINGSVERKLARING 23
12. EC - CONFORMITEITSVERKLARING 23

EPAC according to EN 15194 / **SPECIALIZED BICYCLE COMPONENTS**
15130 Concord Circle, Morgan Hill, CA 95037 (408) 779-6229
0000115658_UM_NL_R2

Let op: alle instructies en mededelingen kunnen aan veranderingen onderhevig zijn en kunnen zonder voorafgaande kennisgeving worden gewijzigd. Bezoek voor periodieke tech updates onze website op www.specialized.com. Feedback: techdocs@specialized.com

1. INTRODUCTIE

BELANGRIJK:

Deze handleiding is oorspronkelijk in het Engels samengesteld (oorspronkelijke gebruiksaanwijzing). Deze versie is een “vertaling van de oorspronkelijke gebruiksaanwijzing”.

Deze gebruiksaanwijzing bevat enkel informatie specifiek voor uw Specialized Turbo VADO/COMO fiets (VADO/COMO), en dient te worden gebruikt in combinatie met de Specialized Bicycle Owner’s Manual (“gebruikershandleiding”). Lees de gebruikershandleiding in zijn geheel voordat u verder gaat. Als u niet beschikt over een kopie van de handleiding, kunt u deze kosteloos downloaden via www.specialized.com of verkrijgen bij uw dichtstbijzijnde geauthoriseerde Specialized retailer.

Extra veiligheid- en service-informatie voor specifieke onderdelen(zoals vering of pedalen op de fiets, of voor accessoires zoals helmen of verlichting) is mogelijk beschikbaar. Zorg ervoor dat uw geauthoriseerde Specialized retailer alle relevante handleidingen meelevert. In geval er een conflict is tussen de informatie in deze handleiding en de informatie verstrekt door door fabrikant van een specifiek component, neem dan contact op met uw dichtstbijzijnde geauthoriseerde Specialized Retailer.

De VADO / COMO is geclassificeerd als een EPAC (Electrical Power Assisted Cycle, ook wel een Pedelec genoemd), en in deze handleiding wordt er naar verwezen als een fiets als dit niet anders beschreven wordt.

DEZE HANDLEIDING IS OP www.specialized.com OOK IN ANDERE TALEN TE DOWNLOADEN.

Bij het lezen van deze handleiding zult u verschillende belangrijke symbolen en waarschuwingen opmerken. Hieronder vindt u een toelichting:

	WAARSCHUWING! De combinatie van dit symbool en woord duidt op een mogelijk gevaarlijke situatie die, indien niet vermeden, kan leiden tot ernstig letsel of de dood. Veel van de waarschuwingen melden dat “u de controle kunt verliezen en vallen.” Omdat elke val kan leiden tot ernstig letsel of zelfs de dood, wordt de waarschuwing voor mogelijk letsel of de dood niet voortdurend herhaald.
	LET OP: De combinatie van het veiligheidswaarschuwingssymbool en de melding VOORZICHTIG geeft een mogelijk gevaarlijke situatie aan die, indien niet vermeden, kan leiden tot verwondingen, of geldt als waarschuwing tegen onveilige praktijken. De melding VOORZICHTIG zonder het veiligheidswaarschuwingssymbool geeft een situatie aan die, indien niet vermeden, kan leiden tot ernstige schade aan de fiets of het vervallen van de garantie.
	INFO: Dit symbool waarschuwt de lezer voor bijzonder belangrijke informatie.
	TIP TECH: Technische tips zijn handige tips en trucs met betrekking tot installatie en gebruik.
	VET: Dit symbool betekent dat hoge kwaliteit (montage)vet moet worden toegepast zoals afgebeeld.
	CARBON MONTAGEPASTA: Dit symbool betekent dat carbon montagepasta moet worden toegepast zoals afgebeeld om de wrijving te verhogen.
	AANDRAAIMOMENT: Dit symbool wijst op de juiste waarde van het aandraaimoment voor een specifieke bout. Om de opgegeven waarde van het aandraaimoment te bereiken, moet een kwalitatieve momentsleutel worden gebruikt.

1.1. GARANTIE

Een kopie van het Specialized garantiebeleid voor fietsen wordt meegeleverd met uw fiets, en is verkrijgbaar bij uw geauthoriseerde Specialized retailer Het document is ook te downloaden op www.specialized.com.

2. VADO/COMO COMPONENTEN

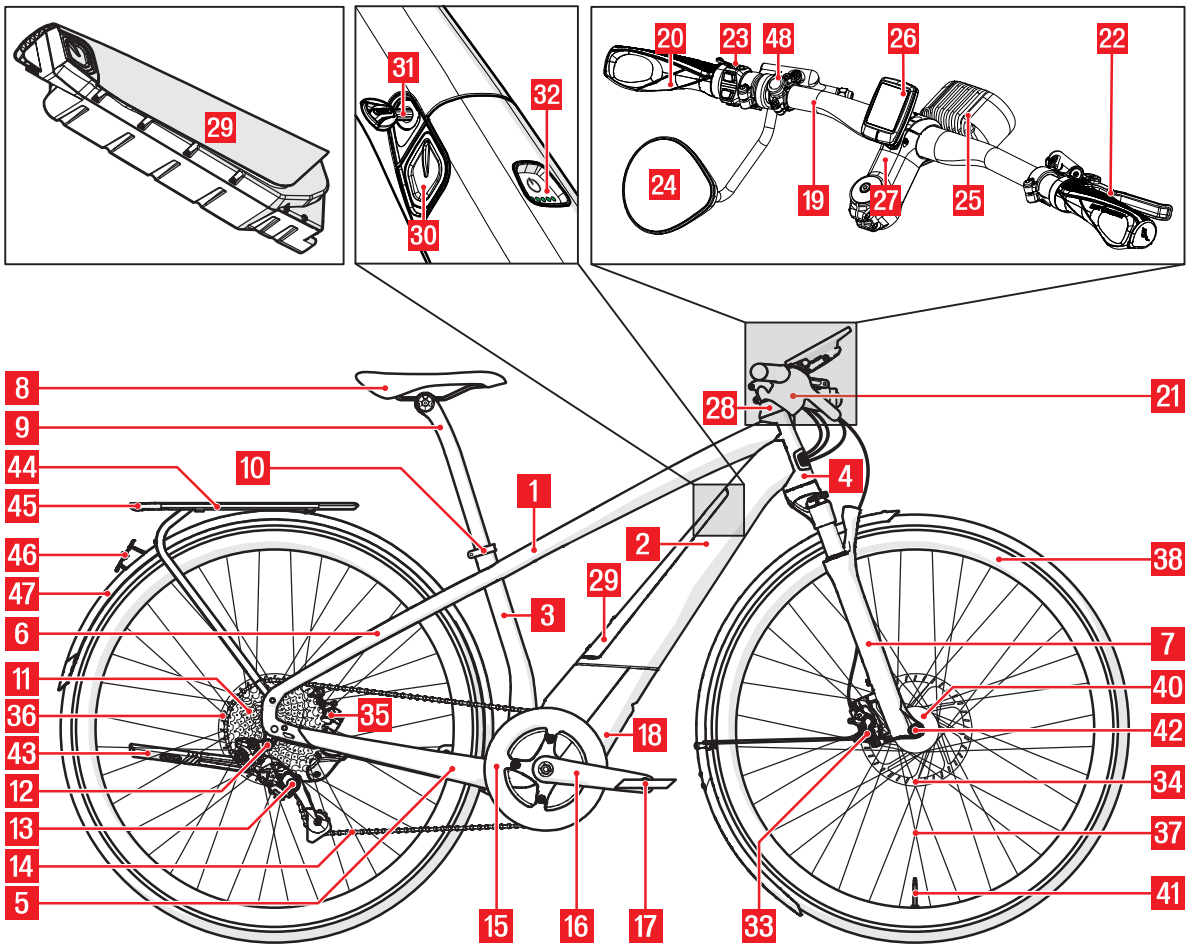

1. Bovenbuis	17. Pedaal	33. Remschijf voor
2. Onderbuis	18. Motor	34. Remklauw achter
3. Zadelbuis	19. Stuur	35. Remschijf achter
4. Balhoofd	20. Handvat	36. Spaak
5. Liggende achterbrug	21. Schakelhendel	37. Band
6. Staande achterbrug	22. Remhendel	38. Velg
7. Vork	23. Afstandsbediening	39. Naaf
8. Zadel	24. Koplamp*	40. Ventiel
9. Zadelpen	25. Scherm	41. Steekas
10. Zadelpenklem	26. Stuurpen	42. Standaard
11. Cassette	27. Balhoofdstel	43. Spatbord
12. Derailleurhanger	28. Batterij	44. Achterdrager**
13. Achterderailleur	29. Laadaansluiting	45. Achterlamp**
14. Ketting	30. Slot	46. Kenteken**
15. Kettingblad	31. Schakelaar	47. Spatbord
16. Crankarm	32. Remklauw voor	48. Toeter**

* Afhankelijk van de fietsspecificaties en het land van verkoop, kan een spiegel gemonteerd zijn.

** Niet alle modellen zijn voorzien van een kentekenplaat, spiegel, achterdrager, koplamp en/of achterlamp.

3. ALGEMENE INFORMATIE OVER DE VADO/COMO

3.1. BEOOGD GEBRUIK

De VADO/COMO is uitsluitend ontworpen en getest voor Algemeen Rijden (Conditie 2). Meer informatie over het beoogd gebruik en de structurele gewichtslimieten van het frame en de componenten vindt u in de gebruikershandleiding.

De VADO/COMO is geclassificeerd als een Pedelec/EPAC. Ongeacht de classificatie biedt de motor enkel ondersteuning tijdens de pedaalslag. Afhankelijk van de classificatie kan specifieke wet- en regelgeving van toepassing zijn op het gebruik van de fiets.

Informeer uzelf over geldende wet- en regelgeving in uw land voordat u uw VADO/COMO fiets gebruikt. Er kunnen restricties bestaan omtrent het gebruik op de openbare weg, fietspaden en/of bospaden. Daarnaast kan er een helmplicht, leeftijdsbeperking of kenteken- en verzekeringsplicht gelden. Specialized doet - nu of in de toekomst - geen beloftes of uitspraken omtrent het gebruik van uw VADO/COMO fiets. Aangezien wet- en regelgeving m.b.t. het gebruik van elektrische fietsen per land kan verschillen, bent u zelf verantwoordelijk om kennis te nemen van de meest actuele wet- en regelgeving die op u van toepassing is. Ga regelmatig langs bij uw geauthoriseerde Specialized Retailer om u op de hoogte te laten brengen van de meest actuele informatie.

LET OP: Alle VADO/COMO fietsen zijn voorzien van een voorafingestelde snelheidsbeperking, waarbij de trapondersteuning automatisch wordt uitgeschakeld. Elke (poging tot) aanpassing van het geleverde vermogen en/of aandrijfsysteem is niet toegestaan en leidt automatisch tot uitsluiting van garantie.

3.2. PEDELEC / EPAC

Als uw VADO / COMO is geclassificeerd als een Pedelec, wordt uw motorondersteuning automatisch uitgeschakeld wanneer u de maximale snelheid van 25 km / u heeft bereikt. Dit is afhankelijk van het land.

3.3. L1e S-PEDELEC (SPEED PEDELEC)

Als uw VADO / COMO is geclassificeerd als een L1e-B S-Pedelec, wordt uw motorondersteuning automatisch uitgeschakeld wanneer u de maximale snelheid van 45 km / u heeft bereikt. De L1e-B S-Pedelec wordt in deze handleiding aangeduid als een L1e-B tenzij anders vermeld.

In veel landen wordt L1e-B beschouwd als een motorvoertuig en kunnen een kenteken en verzekering vereist zijn. Er kunnen ook eisen worden gesteld aan de profieldiepte van de banden, het gebruik van achteruitkijkspiegels, kentekenplaten, kop- en achterlichten.

3.4. HET SYSTEEM STARTEN

- Om het systeem te starten, dient u de aan-/uitschakelaar (**fig.3.1**) op de bovenzijde van de batterij ingedrukt te houden totdat de LEDs groen oplichten. Het aantal LEDs dat oplicht is afhankelijk van het laadniveau van de batterij.
- Om de batterij (en de trapondersteuning) uit te schakelen, dient u de aan-/uitschakelaar ingedrukt te houden totdat de LEDs uitschakelen.

3.1

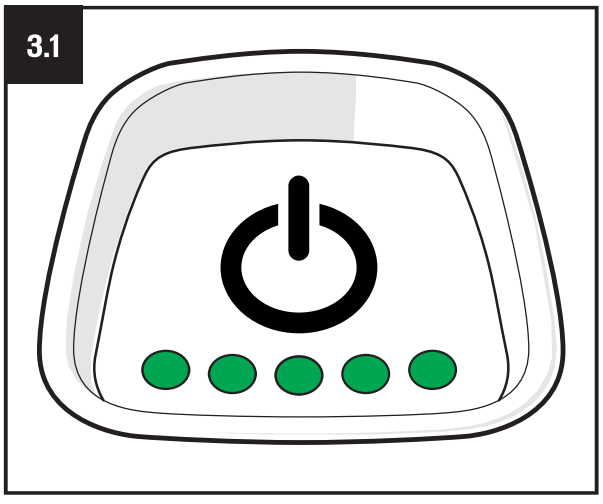

4. ALGEMENE OPMERKINGEN M.B.T. ASSEMBLAGE

Deze gebruiksaanwijzing is niet bedoeld als een uitgebreide gebruik, service, reparatie of onderhoud gids. Raadpleeg uw erkende Specialized dealer voor alle service, reparaties of onderhoud. Uw erkende Specialized dealer kan ook in staat zijn om u te verwijzen naar klassen, clinics of boeken over fietsgebruik, service, reparatie en onderhoud.

WAARSCHUWING! Vanwege de hoge mate van complexiteit van de VADO/COMO fiets, vereist correcte montage een hoge mate van mechanische kennis, vaardigheid, training en speciale gereedschappen. Daarom is het van essentieel belang voor uw veiligheid dat de montage, het onderhoud en het oplossen van problemen worden uitgevoerd door een geauthoriseerde Specialized retailer. Voor de eerste rit dient u uzelf ervan te verzekeren dat alle componenten, zoals de remmen en aandrijving, volgens de instructies van de fabrikant zijn geassembleerd en juist werken.

WAARSCHUWING! Veel VADO/COMO componenten, zoals de motor, batterij en kabelgeleiding, zijn specifiek voor de VADO/COMO. Gebruik daarom uitsluitend originele onderdelen. Het gebruik van andere componenten kan de integriteit van de fiets nadelig beïnvloeden. VADO/COMO-specifieke componenten mogen alleen gebrukt worden op VADO/COMO modellen. Als u deze waarschuwing niet opvolgt, kan dit leiden tot ernstig persoonlijk letsel of de dood

WAARSCHUWING! Schuur, boor, vijl of verwijder geen onderdelen van uw fiets en/of frame. Installeer geen incompatibele onderdelen of hardware. Als u deze waarschuwing niet opvolgt, kan dit leiden tot ernstig persoonlijk letsel of de dood.

WAARSCHUWING! Elektrische componenten kunnen worden blootgesteld bij het openen van covers of het vervangen van onderdelen. Raak geen enkel deel van het elektrische systeem aan terwijl het systeem onder spanning staat. Alle onderhoudswerkzaamheden of reparaties aan elektrische componenten mogen alleen door uw geauthoriseerde Specialized retailer worden uitgevoerd.

4.1. SNELHEIDSSENSOR

Bij de montage van de achterste remschijf, moet de magneet voor de snelheidssensor op de remschijf (**fig.4.1**) worden geïnstalleerd. Vier van de zes bouten zijn standaard remschijfbouten. De overige twee bouten (M5 x 0.8 x 15 mm. met verzonken platte kop) bevestigen de magneet aan de remschijf.

4.1

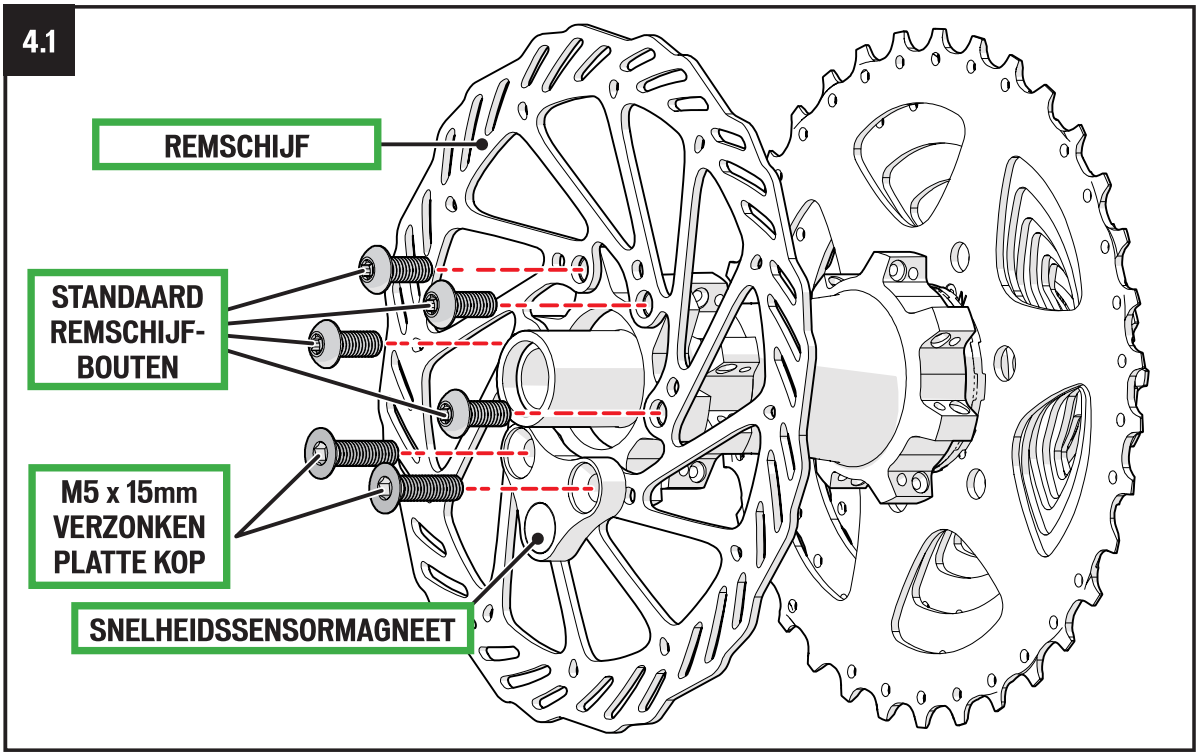

4.2. TRAPAS

Het bottom bracket is een integraal onderdeel van de motor. Bij het monteren hoeven er geen verdere handelingen worden uitgevoerd.

4.3. BALHOOFDSTEL

- Specialized VADO/COMO frames maken gebruik van een 1 1/8 "(41.8mm x 30.5 x 8 mm x 45x45 °) Campagnolo standaard compatibel toplager en 1,5" (52mm x 40 x 7mm, 45x45)° bodemlager. Zorg ervoor dat vervangende lagers zijn compatibel met de Specialized headset specificatie. Er is een gereedschap nodig voor de installatie of verwijdering van beide lagers. Vertalvorens u de lagers installateert de buitenzijde van de lagers in met montagevet.
- Inspecteer de vork, stuurpen, zadelpen en zadelbuis op scherpe randen en/of bramen. Verwijder eventuele bramen en/of scherpe randen met fijnkorrelig schuurpapier.
- Het contactoppervlakte tussen de vorkbuis en de stuurpen dient volledig glad te zijn om stresspunten te vermijden.

WAARSCHUWING! Bramen en scherpe raden kunnen het carbon of aluminium oppervlakte van componenten beschadigen. Diepe krassen in de voorvork of stuurpen kunnen ten koste gaan van de sterkte van componenten.

4.4. ZADELPEN

De VADO/COMO frames zijn voorzien van een 30.9mm zadelpendiameter. De afmetingen van de zadelpen moet hierdoor tussen 30.78mm en 30.95mm vallen.

MINIMALE INBRENGDIEPTE ZADELPEN:

Om schade aan het frame en/of de zadelpen te voorkomen, dient de minimale inbrengdiepte van de zadelpen te worden gehanteerd. Let hierbij op de volgende eisen:

- De zadelpen moet diep genoeg in het frame worden geplaatst zodat de markering voor de minimale inbrengdiepte niet meer zichtbaar is. (fig.4.4 A).
- De zadelpen moet diep genoeg in het frame worden geplaatst zodat de zadelpen zichtbaar is door het zichtgat (fig. 4.4 B). Als er geen zichtgat aanwezig is, moet de zadelpen diep genoeg worden ingebracht om te voldoen aan de minimale inbrengdiepte van het frame (zie onderstaand).
- Als de minimale inbrengdieptes van elkaar verschillen, hanteer dan altijd de diepste minimale inbrengdiepte. Als er voor het frame bijvoorbeeld een minimale diepte van 90mm geldt, maar voor de zadelpen 100mm, dan geldt 100mm als minimale inbrengdiepte.

4.4

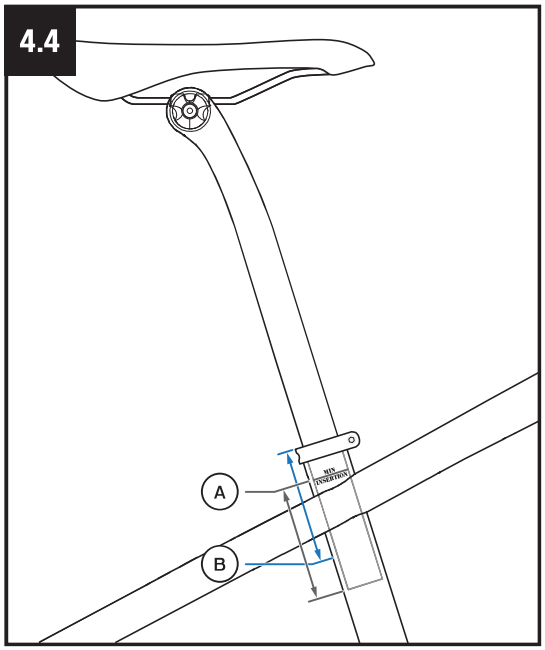

- **Alle VADO/COMO modellen:** Minimale inbrengdiepte 90mm.

Als de zadelpen zich op de min/max positie bevindt, maar niet zichtbaar is door het zichtgat of niet voldoet aan de minimale inbrengdiepte van het frame, moet de zadelpen dieper in het frame worden geplaatst. Als hierdoor de gewenste zadelhoogte niet wordt bereikt, dient u een langere zadelpen te monteren.

WAARSCHUWING! Het niet volgen van de minimale en/of maximale inbrengdiepte van de zadelpen kan het frame en/of de zadelpen beschadigen. Hierdoor kunt u de controle over de fiets verliezen en vallen.

Wanneer de zadelpen wordt ingekort, kunnen de min/max-markeringen op de zadelpen niet langer correct zijn. Voordat u de zadelpen inkort, dient u eerst de min/max inbrengdiepte te noteren.

WAARSCHUWING! Raadpleeg de handleiding voor algemene instructies omtrent de montage van de zadelpen. Het niet volgen van de minimale en/of maximale inbrengdiepte van de zadelpen kan het frame en/of de zadelpen beschadigen. Hierdoor kunt u de controle over de fiets verliezen en vallen.

LET OP: Inspecteer de zadelpen en zadelbuis om uzelf ervan te verzekeren dat er geen bramen of scherpe randen op het metaal zitten. Verwijder eventuele bramen of scherpe randen met een fijnkorrelig schuurpapier.

4.5. RESERVEONDERDELEN EN ACCESSOIRES

Vervangende onderdelen en accessoires zijn verkrijgbaar via uw geauthoriseerde Specialized retailer.

5. ALGEMENE OPMERKINGEN MET BETREKKING TOT HET RIJDEN

De VADO/COMO motor levert trapondersteuning mits er kracht op de pedalen wordt uitgeoefend en de fiets in beweging is. De hoeveelheid trapondersteuning is afhankelijk van de hoeveelheid kracht die wordt uitgeoefend op de pedalen. Indien er geen kracht wordt uitgeoefend op de pedalen, levert de motor geen ondersteuning.

De VADO/COMO fiets kan ook worden gereden als een normale fiets, zonder trapondersteuning, simpelweg door het uitschakelen van de accu. Hetzelfde geldt als de batterijlading daalt tot minder dan 1%.

De VADO/COMO fiets is voorzien van een wandel-assistentie modus (de motor levert hierbij ondersteuning zonder dat er getrapt hoeft te worden), zodat u de fiets ook bergop makkelijk aan de hand kunt nemen. De maximale snelheid bedraagt 6 km/h, en de ondersteuning blijft actief zolang u de + knop ingedrukt houdt.

5.1. RIJ-TIPS

Vanwege de elektrische trapondersteuning verschilt de rijbeleving van de VADO/COMO fiets met de rijbeleving van een traditionele fiets zonder trapondersteuning. Onderstaand vindt u enkele rijtips waarmee u het bereik van de batterij kunt optimaliseren.

- Let op uw snelheid als u een bocht instuurt en stop met trappen voordat u instuurt. U loopt anders het risico om met teveel snelheid de bocht aan te snijden.
- Gebruik uw momentum efficiënt door vooruit te kijken. Telkens wanneer er wordt geremd, is er meer pedaalkracht nodig om de fiets weer op snelheid te krijgen.
- Schakel regelmatig om een optimale cadans te bewaren, en shakel terug voordat u tot stilstand komt, zodat u klaar bent om weer in een lage versnelling met rijden te beginnen.
- Trap voordat u schakelt minder hard om slijtage van de aandrijflijn te verminderen.
- Controleer regelmatig uw bandenspanning. Lage bandenspanning zorgt er voor dat banden minder efficiënt rollen.
- Als uw fiets wordt blootgesteld aan koud weer, bewaar uw accu dan binnen voordat u gaat rijden.
- Stel uw fiets niet langdurig bloot aan overmatige hitte (zoals bijvoorbeeld direct zonlicht).
- Neem enkel de spullen mee die u nodig heeft. Bij meer gewicht is meer vermogen nodig om de fiets in beweging te brengen.

	WAARSCHUWING! De trapondersteuning begint zodra u op de pedalen stapt en de fiets in beweging is. Specialized raadt aan om eerst op de fiets te gaan zitten voor dat kracht zet op de pedalen. Plaats geen voet op het pedaal als u uw been over de fiets gooit, zodat u niet onverwacht kan versnellen. Als u deze waarschuwing niet opvolgt, kan dit leiden tot ernstig lichamelijk letsel of zelfs de dood.
	WAARSCHUWING! De versnelling van een elektrische fiets kan in het begin sneller gaan dan verwacht en ongebruikelijk aanvoelen, waarbij obstakels u sneller tegemoet kunnen komen dat u gewend bent. Voordat uw eerste rit maakt, raadt Specialized u aan om die fiets eerst in de laagste ECO-modus te gebruiken om in een veilige omgeving uit de buurt van andere fietsen, voetgangers en / of voertuigen vertrouwd te raken met de werking van de elektrische fiets. Let op: het systeem start altijd standaard in de SPORT-modus.
	LET OP: Het gewicht van uw VADO/COMO ligt significant hoger dan dat van een fiets zonder trapondersteuning. Houd hiermee rekening bij het hanteren van de fiets (zoals parkeren, optillen, duwen, plaatsen op een fietsdrager, et cetera).
	LET OP: Gebruik uw VADO/COMO niet zonder te batterij te plaatsen. Zonder batterij rijden kan de blootgestelde elektrische componenten beschadigen.

5.2. VOOR UW EERSTE RIT

Ongeacht uw ervaring dient u voor uw eerste rit de gebruikershandleiding van uw fiets te lezen en alle belangrijke veiligheidscontroles uit te voeren. Zorg er daarnaast voor dat u bekend met alle specifieke onderdelen van een elektrische fiets.

VOOR ELKE RIT

- Batterij
  - Zijn alle verbindingen juist aangesloten?
  - Is de batterij voldoende opgeladen?
  - Is de batterij juist in het frame geplaatst en vergrendeld?
- Display
  - Functioneert het display correct?

VOOR UW EERSTE RIT

- Batterij
  - Is de batterij volledig opgeladen?
- Display
  - Bent u bekend met alle functies van het display?
- Afstandsbediening
  - Bent u bekend met de functies van de knoppen op de afstandsbediening?
  - Weet u hoe u via de afstandsbediening de motorondersteuning kunt instellen (ECO, SPORT en TURBO)?

WAARSCHUWING! Wanneer de batterij, oplader of andere componenten beschadigd zijn, dient u de fiets niet meer te gebruiken en ter inspectie aan te bieden bij uw geauthoriseerde Specialized Retailer.

5.3. RIJDEN MET KINDEREN

Er zijn verschillende manieren om uw kinderen op uw fiets mee te nemen. Kijk in de 'Veilig Rijden / Riding Safely' sectie in uw handleiding voor algemene informatie en instructies omtrent het rijden met kinderzitjes en/of -karren.

WAARSCHUWING! Specialized fietsen zijn ontworpen en getest om door één persoon tegelijkertijd te worden bereden. Het meenemen van een kind op uw fiets geschiedt daarom op eigen risico. Als u ervoor kiest om een accessoires zoals een kinderzitje, trailer of fietsaanhanger op uw Specialized fiets te monteren, verzeker uzelf er dan van dat de accessoire geschikt is voor uw fiets. Volg de instructies van de fabrikant en uw geauthoriseerde Specialized Retailer. Zorg ervoor dat uw fiets ook met de gemonteerde accessoire nog steeds veilig kan worden bereden. Zorg ervoor dat de structurele gewichtslimiet en maximale bagagelimiet van uw fiets niet wordt overscheden.

Als u regelmatig met kinderen op uw fiets rijdt, raden wij u aan uw fiets regelmatig te laten inspecteren bij uw geauthoriseerde Specialized Retailer.

WAARSCHUWING! Rijden met kinderen op uw fiets beïnvloedt de rijeigenschappen, het zwaartepunt en de balans van uw fiets. Daarnaast kan de wendbaarheid van uw fiets verminderen en de remweg toenemen, met name bij hoge snelheden en steile afdalingen. Dit kan leiden verlies van controle over de fiets, met mogelijk ernstig letsel of zelfs de dood als gevolg. Zorg dat u uzelf in een veilige omgeving bekend maakt met de rijeigenschappen van de fiets.

Informeer uzelf over geldende wet- en regelgeving in uw land voordat u met uw kinderen op uw fiets gaat rijden. Er kunnen restricties bestaan omtrent het gebruik van accessoires, met name bij elektrische of trapondersteunende fietsen.

WAARSCHUWING! Bevestig geen kinderzitje, aanhanger of vergelijkbare accessoires op een carbon onderdeel, zowel niet direct als indirect. Bevestig bijvoorbeeld geen aanhanger aan de achteras, wanneer de achterbrug van carbon is gemaakt. Daarnaast dient u bijvoorbeeld geen kinderzitje aan een carbon zadelpen of carbon voorvork te monteren. Het direct of indirect monteren van accessoires op carbon onderdeel kan ongewone krachten uitvoeren op het fame of het onderdeel, waardoor dit onderdeel beschadigd kan raken, met mogelijk ernstig letsel of zelfs de dood als gevolg. Als u eerder een accessoire heeft bevestigd aan een composiet of carbon onderdeel van uw fiets, rijd dan niet langer op uw fiets en ga met uw fiets naar een geauthoriseerde Specialized Retailer voor een veiligheidsinspectie.

6. ALGEMENE INFORMATIE MET BETREKKING TOT ONDERHOUD

De VADO/COMO is een high performance fiets. Alle algemene onderhoud, service, reparaties en het vervangen van onderdelen moet plaatsvinden bij een geautoriseerde Specialized Retailer. Voor algemene informatie met betrekking tot het onderhoud van uw fiets, kunt u terecht bij uw handleiding. Wij raden u aan regelmatig een Safety Check uit te voeren voor elke rit, zoals beschreven in de handleiding.

- Aandacht moet er gegeven worden aan het niet beschadigen van de carbon of kunstof onderdelen. Elke vorm van beschadiging hieraan kan resulteren in structurele beschadiging, wat kan resulteren in ernstige beschadiging. Deze beschadigingen hoeven niet altijd zichtbaar te zijn tijdens de inspectie. Voor elke rit of na een valpartij moet u uw fiets zorgvuldig inspecteren op beschadigingen; scheuren, krassen, lak beschadigingen of welke andere mogelijke beschadiging dan ook. Als u een van deze beschadigingen aantreft, ga dan niet fietsen. Na een valpartij adviseren wij u direct naar een geautoriseerde Specialized Retailer te gaan om de fiets voor een grondige inspectie aan te bieden.
- Tijdens het fietsen, luister goed of u kraakjes hoort, een kraak kan een teken zijn van een probleem met een of meerdere componenten. Controleer periodiek alle oppervlaktes in de felle zon om kleine haarscheurtjes te controleren bij de stress punten zoals lasnaden, gaten of openingen. Als u kraakjes hoort of ontdekt stop dan direct met fietsen en zorg dat uw fiets onderzocht wordt bij een geautoriseerde Specialized Retailer. De fiets dient regelmatig onderhouden te worden door een geautoriseerde Specialized Retailer, wat betekent dat hij schoongemaakt wordt en geinspecteerd wordt op corrosie of scheurtjes en gesmeerd wordt.
- Levensduur en het type interval en onderhoud hangt van vele factoren af, zoals het type rijder, het gewicht van de rijder, de rijomstandigheden en de impact hiervan op de fiets. Hier komt bij dat de VADO/COMO een elektrisch aangedreven systeem gebruikt, wat betekent dat meer tijd meer kilometers worden afgelegd in dezelfde tijd. Hierdoor kunnen componenten blootstaan aan extremere slijtage bij andere intervallen, afhankelijk van het desbetreffende onderdeel. Met name de aandrijving en de remmen zijn onderhevig aan slijtage. Laat uw fiets dan ook periodiek inspecteren door een geautoriseerde Specialized Retailer.
- Het blootstellen aan de elementen, met name zoute lucht door het fietsen nabij de zee of in de winter, kan resulteren in corrosie van componenten, wat de slijtage kan versnellen en de levensduur verkorten. Stof, zand en modder kunnen dit zelfde effect hebben, met name voor de slijtage van het oppervlak en de lagers. Daarom dient het oppervlak van de fiets voor elke rit schoongemaakt te worden. Goed onderhoud en service kan de levensduur van de onderdelen verlengen. Als u enkel teken van corrosie of scheuren in het frame waarneemt, vervang dan direct dit onderdeel.
- Reinig en smeer de aandrijflijn van fiets regelmatig, conform de instructies van de betreffende fabrikant.
- Gebruik geen hogedrukreiniger direct op de lagers. Zelfs water uit een tuinslang kan de lagers binnendringen, wat kan resulteren in versnelde slijtage, wat weer van invloed kan zijn op de normale functie van lagers. Gebruik daarom schone doek en specifieke fiets-schoonmaakmiddelen voor het reinigen van uw fiets.
- Stel de fiets niet extreem lang bloot aan direct zonlicht of extreme hitte, zoals in een geparkeerde auto in de volle zon of direct naast een verwaming.

⚠	**WAARSCHUWING! Het niet opvolgen van de instructies in dit gedeelte kan resulteren in schade aan uw fiets en het verliezen van uw garantie, meer belangrijk kan het resulteren en persoonlijke blessures en ongelukken zoals de dood. Als u fiets tekenen van schade heeft, gebruik deze dan niet en breng hem direct naar een geautorizeerde Specialized Retailer.**
⚠	**WAARSCHUWING! Bij het plaatsen van het frame en /of de fiets in een reparatiestand, klem de stand om de zadelpen en niet om het frame. Klemmen van het frame kan zichtbare en/of onzichtbare schade aan het frame veroorzaken, waardoor u de controle over de fiets kan verliezen en kunt vallen.**
⚠	**WAARSCHUWING! Zet altijd de batterij uit wanneer de fiets niet in gebruik is of wanneer er aan gewerkt wordt.**
	LET OP: Open de motor niet. De motor is afgesloten met een kering/seal en is een onderhoudsvrij gedeelte. Enkel een geautoriseerde Specialized Retailer mag hier aan sleutelen.

7. VERVANGEN VAN ONDERDELEN OP DE L1e S-PEDELEC

De VADO/COMO fiets, orgineel gespecificeerd en goedgekeurd als Pedelec of L1e S-Pedelec. Als u onderdelen van de fiets gaat veranderen of aanpassen dan kan de fiets niet meer voldoen aan de goedkeuring van lokale autoriteiten. Hieronder is een opsomming te vinden die mogelijk hiervoor in aanmerking komen wanneer aangepast.

Zorg ervoor dat u contact opneemt met uw lokale autoriteit, wanneer u aanpassingen wilt maken. Kijk ook in de bijbehorende sectie in de handleiding met betrekking tot het aanpassen en veranderen van de componenten of het toevoegen van accessoires.

S-PEDELEC SPECIFIEK: De volgende onderdelen zijn goedgekeurd en dienen een e-merk dragen:

VERLICHTING	ACHTERUITKIJKSPIEGEL	REFLECTOREN
TOETER		

PEDELEC EN S-PEDELEC: De volgende onderdelen mogen enkel vervangen worden door originele componenten:

FRAME	ELEKTRISCHE REGELAARS	SPATBORDEN
VORK	ELEKTRISCHE BEDRADING	REMMEN
MOTOR-UNIT	STUUR REMOTE	REMBLOKKEN
BATTERIJ	DISPLAY	REMLEIDING
LADER	CRANKSTEL	STUUR
SENSORS	BAGAGEDRAGER	STUURPEN
ZADEL	ZADELPEN	PEDALEN
KETTINGBLADEN	CASSETTE	STANDAARD

De volgende onderdelen hebben geen specifieke goedkeuring nodig:

KETTING	WIELEN	BANDEN
DERAILLEURS	NAVEN	BALHOOFD
SHIFTERS	BANDEN (INDIEN ETRTO WORDT GEVOLGD)	GRIPS
VERSNELLINGSKABELS	VELG LINT	
VERSNELLINGEN	SPAKEN	

8. SYSTEEMINTERFACE

De VADO / COMO modellen zijn voorzien van een LCD display.

WAARSCHUWING! Let op wanneer u het display wilt bekijken tijdens het rijden, met name wanneer u de knoppen bedient, dit kan namelijk de aandacht afleiden en ongelukken veroorzaken. U moet altijd stoppen met fietsen voordat u veranderingen toepast bij de instellingen of wanneer u het display wilt bedienen.

De afstandsbediening van het stuur (**fig.8.1**) stuurt verschillende functies van de display aan en het level van de motor ondersteuning.

8.1

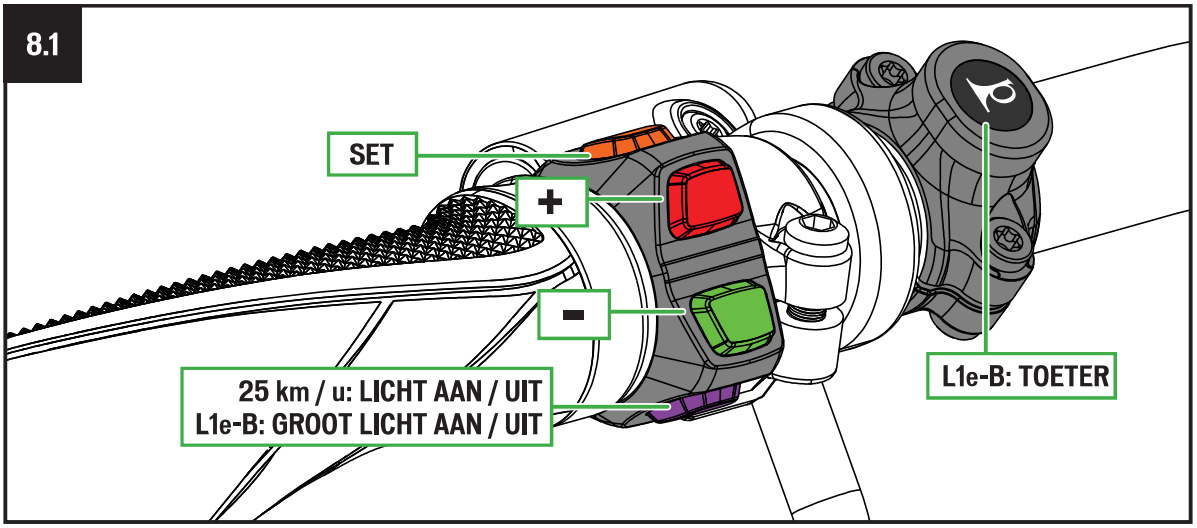

- SET KNOP: Deze zorgt ervoor dat de rijder door de functies heen kan kijken (dag tocht afstand, mogelijke actieradius, rij tijd, odometer). Hiermee kun je ook de klok afstellen en eventueel aanpassen.
- + KNOP: Hiermee kunt u de mate van ondersteuning aanpassen. Als u deze knop langere tijd indrukt dan activeert dit de loop-assist modes.
- - KNOP: Zorgt ervoor dat de mate van ondersteuning vermindert. Druk en houd 2 seconden vast om de dagtrip te resetten.
- LICHT: Schakelt het licht in / uit (25 km / u of 20 MPH USA-modellen) of stelt het grootlicht in op de L1e-B.
- TOETER: indrukken voor geluid

De specificaties betreffende claxon en verlichting kunnen per fietsmodel en per land verschillen.

Het voorlicht op de L1e-B gaat automatisch aan wanneer de fiets wordt ingeschakeld en kan niet worden uitgeschakeld.

8.1. SUPPORT MODI

De VADO motor biedt vijf verschillende fietsinstellingen. TURBO, SPORT, ECO, OFF en SMART CONTROL.

- **TURBO MODUS: Maximale vermogenmodus voor secties met een hoge snelheid en klimmen.**
- **SPORT MODUS: Maximale besturing, met voldoende vermogen wanneer nodig.**
- **ECO MODUS: Meest efficiënte modus voor maximaal bereik, met het juiste vermogen.**
- **OFF MODUS: De motor biedt geen ondersteuning, maar het display en de verlichting werken wel.**
- **SMART CONTROL MODUS :** De motor past tijdens het trappen het uitgaand vermogen aan naargelang de ritparameters die in de app Mission Control zijn bepaald.

8.2

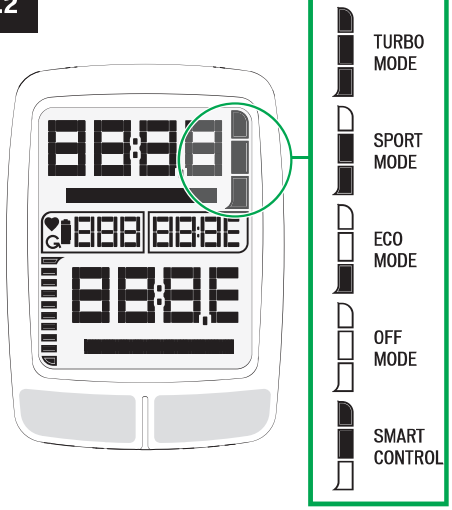

Ga naar de gewenste modus met behulp van de +/- knoppen op de afstandsbediening (Fig. 7.1) en de gekozen modus verschijnt vervolgens op het display (Fig. 7.2).
Na het bereiken van de sterkste of zwakste modus op de afstandsbediening zal het systeem niet langer schakelen. Om van de modus TURBO naar SPORT, ECO en vervolgens OFF te schakelen, druk op de - knop. Om van de modus OFF naar ECO, SPORT en vervolgens TURBO te schakelen, druk op de + knop.

INFINITE TUNE: Met Infinite Tune in de Mission Control App kan het Piekvermogen (Peak Power) van de motor afzonderlijk van de motorondersteuning (Support), en omgekeerd, worden aangepast. De hoeveelheid Piekvermogen die de motor uit de accu haalt kan voor elke Ondersteuningsmodus worden afgesteld en naargelang uw rijstijl, terrein, gewenste prestaties en gewenst bereik worden aangepast. Wij raden u aan om met de volgende instellingen te starten. Turbo: 100% (Ondersteuning) / 100% (Piekvermogen). Sport: 70% / 100%. Eco: 35% / 35%.

ONDERSTEUNING: De Ondersteuningsmodus schuivers wijzigen naargelang de hoeveelheid bijstand de motor in elke modus levert en het trapvermogen. In het algemeen geldt dat, meer ondersteuning een snellere acceleratie en meer klimvermogen biedt, ten koste van een beperkter bereik en een grotere kans op het slippen van de wielen. Minder ondersteuning resulteert in een groter bereik en meer controle in situaties waarbij tractie beperkt is. Bijv. fietsen in de Sportmodus met de Ondersteuning op 50% ingesteld vergt ongeveer twee keer meer inspanning om de zelfde motorbijstand te krijgen in vergelijking met het fietsen in de Turbomodus met de Ondersteuning op 100% ingesteld.

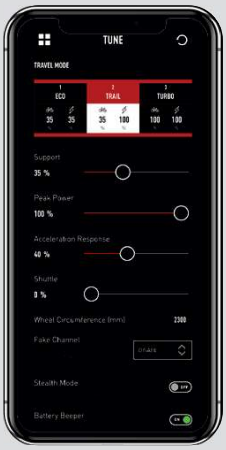

PIEKVERMOGEN: Naast de instelling Ondersteuningsmodus is er tevens de instelling Piekvermogen. Dit verwijst naar het maximum uitgaand vermogen door de motor voor elke Ondersteuningsmodus. Dit kan voor elke Ondersteuningsmodus tot 100% worden ingesteld. Als het Piekvermogen voor alle ondersteuningsmodi op 100% is ingesteld; hoe harder u trapt, hoe meer ondersteuning u in elke Ondersteuningsmodus krijgt. Bijvoorbeeld, als een Ondersteuningsmodus op 35% is ingesteld met een Piekvermogen op 100%, kunt u nog steeds 100% Piekvermogen bereiken door krachtiger en tegen een hoger draaimoment te trappen. Als het Piekvermogen op minder dan 100% is ingesteld, zult u de hoeveelheid stroom die het levert beperken, waardoor er een kunstmatige bovengrens voor de stroom is ingesteld. Het instellen van de Eco modus met een kunstmatige bovengrens voor het Piekvermogen zorgt zowel voor een groter bereik als een betere differentiatie tussen de Ondersteuningsmodi.

Specialized raadt aan om te experimenteren met de energie-instellingen die het beste werken voor uw rijstijl en voorwaarden.

8.2. VERBINDINGSOPTIES

De motorondersteuning biedt via Bluetooth en / of ANT + verbinding verschillende verbindingsopties. Afhankelijk van het apparaat en de gekozen verbinding, kan een verscheidenheid aan functies worden bediend.

BLUETOOTH LE: De Mission Control app (iOS of Android) biedt een verbeterde ritervaring door het opnemen van ritten, automatische Strava synchronisatie, de Smart Control-functie waardoor “range anxiety” tot het verleden behoort, ritopname via GPS en systeemdiagnostiek. Android en iOS-apparaten kunnen via Bluetooth LE een verbinding maken met alle VADO en COMO-fietsen. Bezoek Google Play of de Apple App Store voor de nieuwste versie van de gratis Mission Control App. Alle instructies over een juiste werking van Mission Control kunnen in de app worden gevonden.

ANT+: Het ANT+ Protocol biedt een reeks van apparaten die een verbinding met de VADO en COMO-fietsen kunnen maken.

- Via het LEV (Light Electric Vehicle) profiel kunt u verschillende gegevens uitlezen, waaronder cadans, vermogen, motortemperatuur, temperatuur van de accu, accustatus en snelheid. Voor een bijgewerkte lijst met VADO & COMO compatibele ANT + apparaten, ga naar https://www.thisisant.com/directory/filter/~/~/~/200/.
- De optie “Fake Channel” maakt de weergave van de acculaadstatus mogelijk op een ongebruikt vermogen-, hartslag- of cadanskanaal van een ANT+ compatibele fietscomputer. De Mission Control app moet worden gebruikt om deze optie te selecteren.

8.3. INSTALLATIE

8.3

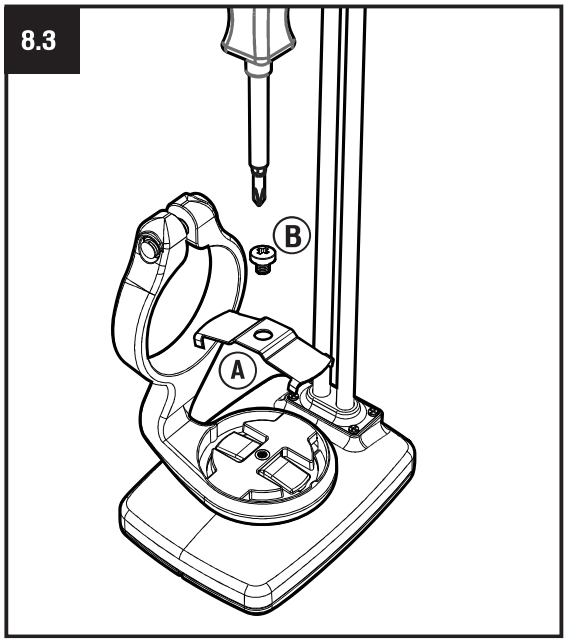

8.4

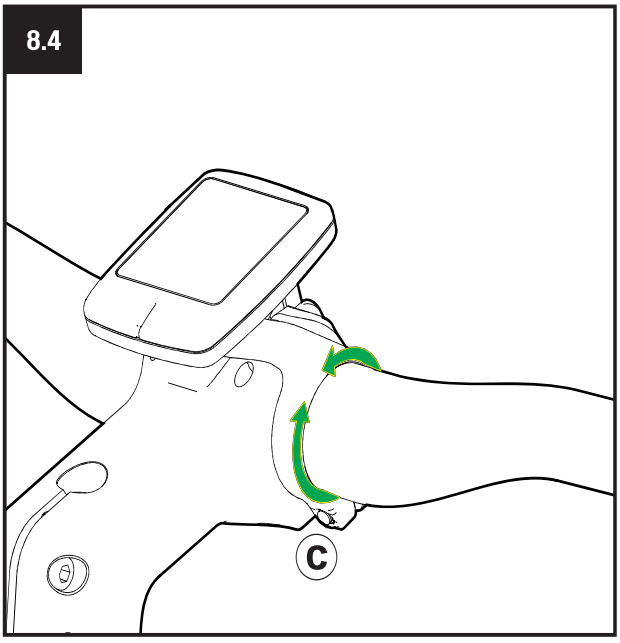

- Draai om het display op de displayhouder te installeren en maak vervolgens het anti-draaiplaatje (fig 8.3A) vast met behulp van de kleine schroef (fig 8.3B). Het aanbevolen draaimoment is 4,4 in-lbf / 0,5 Nm.
- Verwijder de componenten van de zijkant van het stuur, die bestemd zijn voor de installatie van de displayhouder. Deze kan zowel aan de rechter- of linkerkant van de stuurstang worden geïnstalleerd.
- Draai vast totdat de houder niet langer wegschuift. Draai niet te vast aan (fig 8.4C). Het aanbevolen draaimoment is 4,4 in-lbf / 0,5 Nm.

8.4. DE BATTERIJ ACTIVEREN / VERVANGEN

8.5

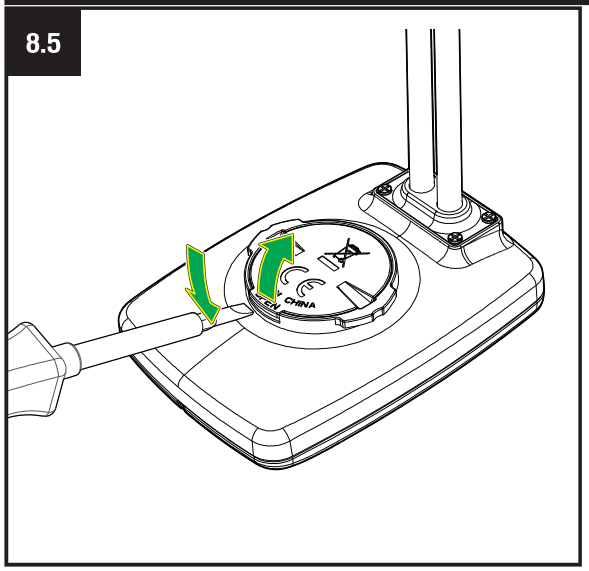

8.6

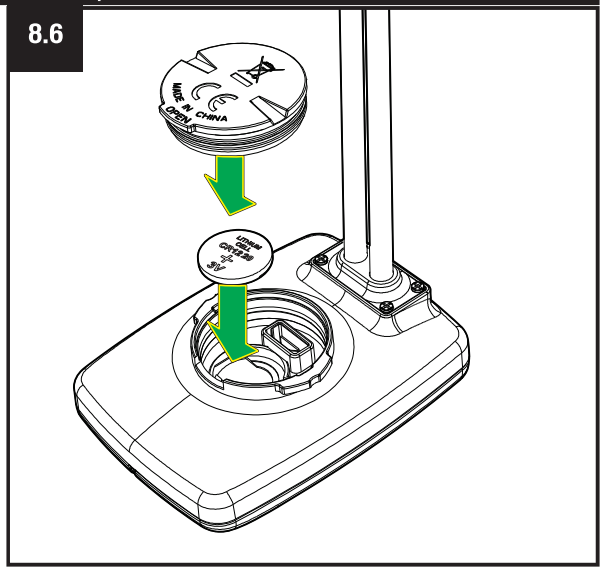

- Breng de rand van het batterijdeksel omhoog met behulp van een platkopschroevendraaier(fig 8.5). Verwijder de batterij vervolgens voorzichtig uit het deksel.
- Vervang de batterij door een nieuwe CR1220 knoopcelbatterij (fig 8.6), met de bedrukte kant naar het deksel gericht. Zorg dat de dichting niet beschadigd is en breng het deksel opnieuw aan.
- Als de batterij wordt vervangen, wordt alle informatie die op het display is opgeslagen (tijd, ritten en koppeling) gewist. Indien gewenst, neem nota van de informatie voordat u de batterij vervangt.
- De USB-poort is alleen bestemd voor gebruik door de handelaar of een erkend servicecentrum.

8.5. BESCHRIJVING VAN HET DISPLAY

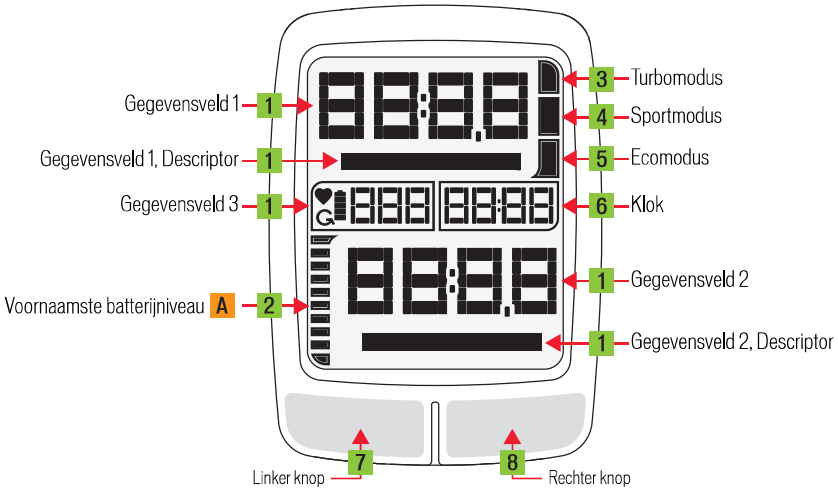

A Weergave in stappen van 10%

8.6. VOORNAAMSTE SCHERMEN

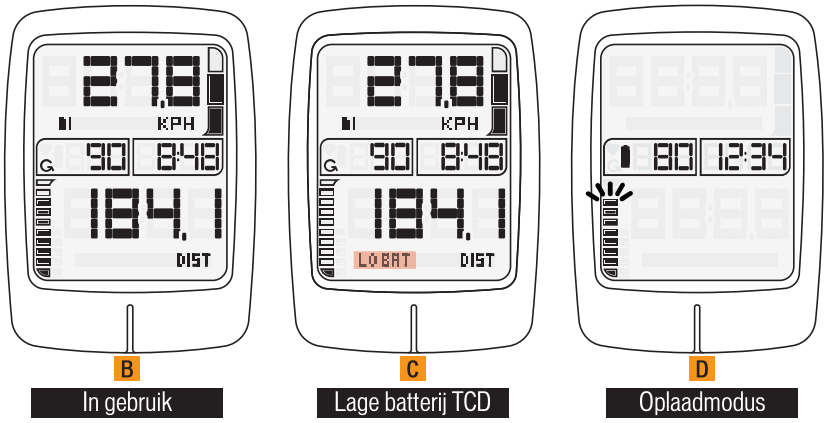

B In gebruik: Typisch gebruikersscenario

C “LO BAT” knippert (batterijvermogen is laag)

D Knipperend batterijbalkje, geeft het laadniveau aan

8.7. LEGENDE VAN DE INSTELLINGEN

L	Druk kort op linker knop
R	Druk kort op rechter knop
L R	Druk kort op linker en rechter knop
3 sec	Pagina's aanpassen: Druk drie (3) seconden op linker en rechter knop
5 sec	Systeem instellen: Druk vijf (5) seconden op linker knop

8.8. STANDAARD PAGINA-INSTELLINGEN/NAVIGATIE

- Er zijn 5 vooraf ingestelde pagina's. Elke pagina geeft een verschillende combinatie aan informatie weer.
- Doorloop de pagina's met de linker en rechter knop of met de SET knop op de afstandsbediening.
- De informatie die op elke pagina wordt weergegeven kan worden aangepast.
- De computer geeft na inschakeling Pagina 1 (Page 1) weer.

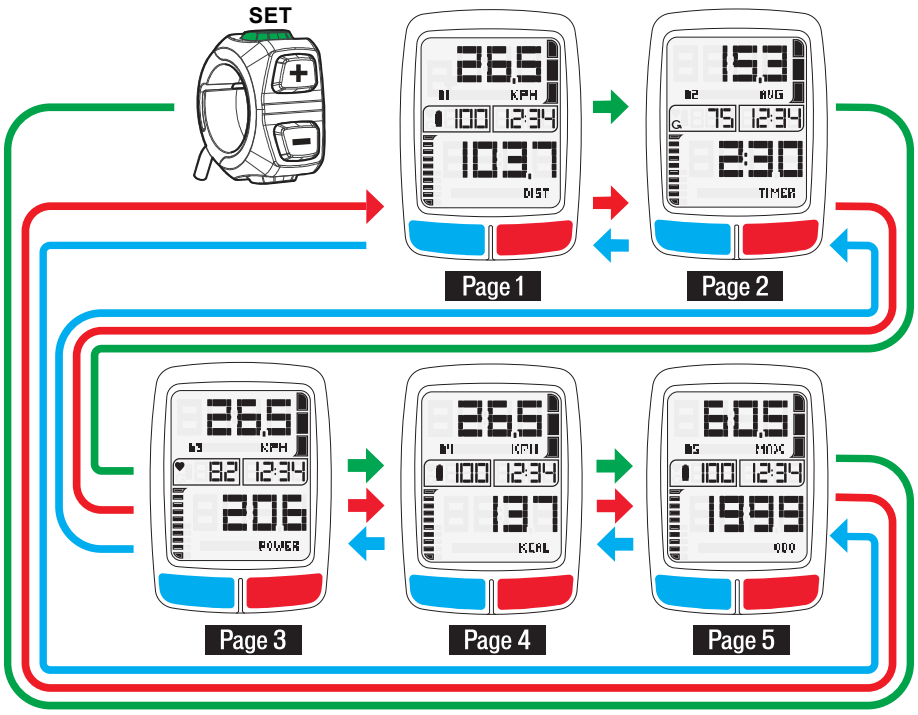

8.9. PAGINA'S AANPASSEN

- Ga naar de pagina die u wilt aanpassen. Druk en houd de L+R knop vervolgens drie seconden ingedrukt.
- Gegevensveld 1 knippert. Druk op de L of R knop om de opties te doorlopen. Op het L1e-B-scherm kan het gegevensveld 1 niet worden aangepast.
- Druk kort op de L+R knop om de gekozen functie te bevestigen en naar Gegevensveld 2 te gaan.
- Herhaal de stappen voor Gegevensveld 2 en 3.
- Herhaal de stappen voor Pagina's 2 tot 5.

F Geel vakje geeft een knipperend (aanpasbaar) veld aan

G AVG, MAX, DIST, TRIP, KCAL resetten: Druk en houd de L+R knop tegelijkertijd 0,5 seconden ingedrukt en laat los.

U kunt de gegevens tevens resetten door 2 seconden op (-) van de afstandsbediening te drukken.

Vanwege regelgeving kan dataveld 1 niet worden aangepast op de L1e-B, het display op de L1e-B toont altijd de snelheidsmeter.

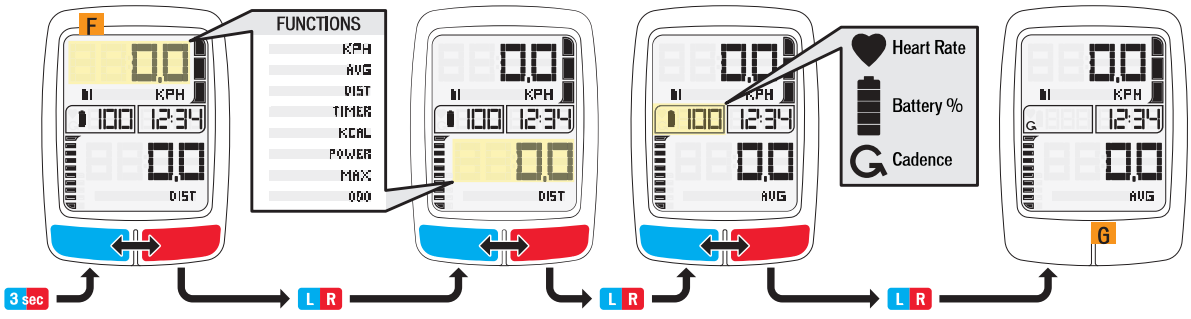

8.10. SYSTEEM INSTELLEN

H Tijd is altijd standaard op 12:00 ingesteld

I Om de tijd in te stellen, druk op de L of R knop. Drukken en ingedrukt houden = snel doorlopen. Drukken en loslaten = stappen van 1 minuut

J Koppelingsopties:

- **Bevestigde verbindingen:** van knipperen naar continu
- **Koppeling mislukt:** display = “PAIR FAILED!” (KOPPELING MISLUKT!)

K Afzonderlijke hartslagborstband nodig

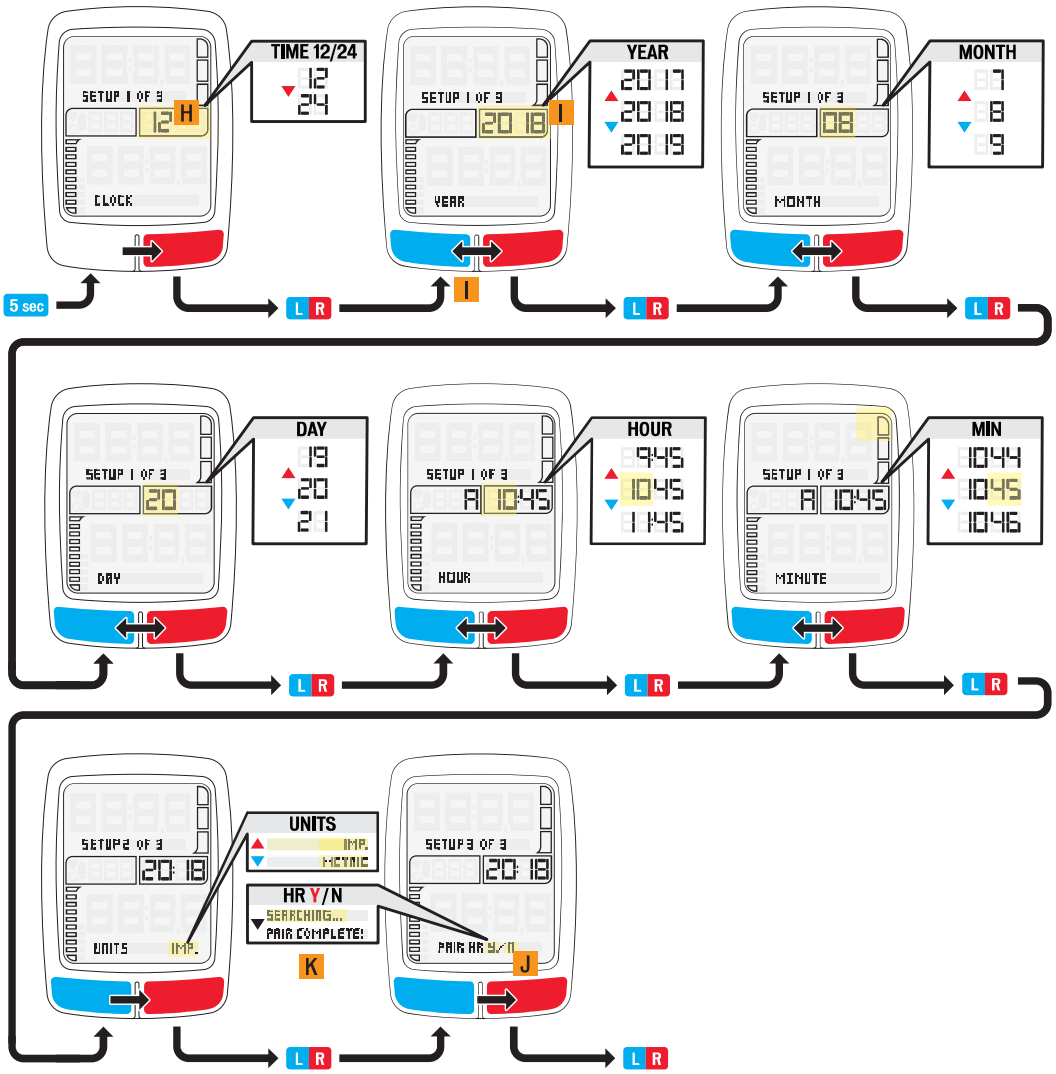

8.11. VERBINDING MET DE MISSION CONTROL APP MAKEN

L Met de fiets ingeschakeld, open de Mission Control app op uw mobiel apparaat, zoek naar uw fiets en voeg deze toe.

M Eenmaal verbonden, voer de pincode die op de TCD-W is weergegeven in om de Mission Control app aan uw fiets te koppelen. Zodra de koppeling tot stand is gebracht, kunt u volledig gebruik maken van de Mission Control functionaliteit.

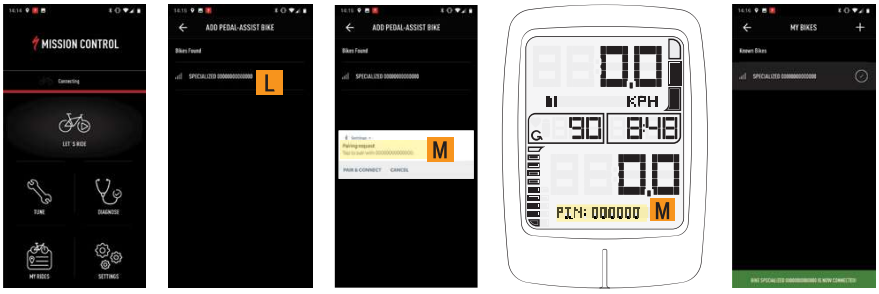

8.12. FOUTMELDINGEN

Als het display een foutmelding weergeeft, controleer of alles juist is verbonden en schakel uw fiets vervolgens opnieuw in. Als het probleem aanhoudt, controleer de Mission Control app voor meer informatie of neem contact op met uw handelaar.
Afhankelijk van het type van foutmelding, kan het systeem automatisch worden uitgeschakeld. De fiets kan zonder motorondersteuning worden gebruikt, met het systeem uitgeschakeld.

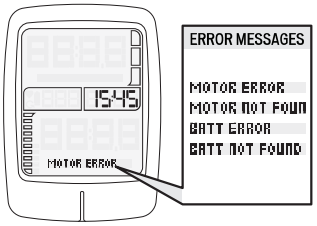

8.13 ALGEMENE INFO

- Het display is ontworpen voor gebruik met VADO en COMO-fietsen.
- Als de voeding van de fiets is uitgezet, wordt er geen informatie weergegeven.
- Het display is voorzien van achtergrondverlichting die brandt wanneer de fietsverlichting wordt aangezet.
- Besteed aandacht aan het fietsen, en niet aan het display. Pas de pagina's of de instellingen niet aan terwijl u aan het fietsen bent.

REINIGING/ONDERHOUD:

- Stel het display niet langdurig bloot aan intense hitte of zonlicht. Dit kan het display en/of de batterij beschadigen.
- Maak het display alleen schoon met een vochtige of droge, zachte doek. Gebruik geen agressieve of schurende schoonmaakmiddelen.
- Haal het display niet uit elkaar en laat het niet vallen.
- Zorg dat het display en de houder stevig op het stuur zijn vastgemaakt alvorens te fietsen.

8.14. FUNCTIE-OPTIES / SPECIFICATIES

GEGEVENSVELD 1 & 2		
KPH/MPH	Snelheid	0 - 200 km/u / 0,0 - 199,9 m/u
AVG	Gemiddelde snelheid	0,0 - 199,9 km/u / m/u
DIST	Afstand	0,0 - 999,9 km / mi
TIMER	Rittijd	0:00' - 99:59'
KCAL	Verbrande calorieën	0,0 - 9999 KCal
POWER	Fietsvermogen	0,0 - 9999 W
MAX	Max snelheid	0,0 - 199,9 km/u / m/u
ODO	Odometer	0,0 - 99999 km / mi
GEGEVENSVELD 3		
♥	Hartslag	0 - 240 bpm
▮	Batterij %	0 - 100%
G	Cadans	0 - 240 omw/min
DISPLAY		
Klok		00:00 - 23:59 (24u) / 1:00 - 12:59 (12u)
Type batterij		Knoopcel CR 1220
Afmetingen		62mm x 46.5mm x 17.5mm
Bedrijfstemperatuur		-10° C – +60° C / +14° F – +140° F
Radiofrequentie/protocol		ANT+/ BT
Water-/stofbescherming		IP67

9. BATTERIJ / OPLADER

Uw fiets wordt aangedreven door een lithium-ion (Li-ion) batterij. Volg altijd onderstaande instructies bij het hanteren of opladen van uw batterij.

- Gebruik de accu enkel binnen het temperatuurbereik van -20 ° C (-4 ° F) tot +70 ° C (+158 ° F).
- Gebruik de VADO/COMO batterij enkel met de VADO/COMO fiets. Gebruik de VADO/COMO batterij niet met een andere fiets, of een andere batterij met de VADO/COMO fiets, ook niet als deze in de fiets past.
- Schakel altijd de batterij uit voordat u het kabelharnas van de batterij aan- of loskoppelt.
- Schakel altijd de batterij uit en verwijder de batterij uit de fiets voor het verrichten van werkzaamheden van welke aard dan ook, zoals installatie, onderhoud, reiniging, reparatie en / of transport. Wanneer u de batterij los van de transporteert of hanteert, zorg er dan voor dat de batterij is uitgeschakeld. Het aanraken van de elektrische contacten terwijl de batterij is ingeschakeld kan leiden tot een elektrische schok en/of verwondingen.
- Zorg voordat u gaat fietsen dat de batterij goed vastzit in het frame.

9.1. LET OP

- De batterij en de lader mogen niet worden gewijzigd, geopend of gedemonteerd. Modificatie of demontage kan leiden tot kortsluiting, brand of storingen.
- De batterij is erg zwaar. Wees voorzichtig bij het hanteren van de batterij en laat het niet vallen.
- Laat geen spijkers, schroeven of andere kleine, scherpe en / of metalen voorwerpen in contact komen met de batterij of de oplaadaansluting van de batterij.
- Laat de batterij niet oververhit raken. Bescherm de batterij tegen overmatige blootstelling aan zon.
- Stel de batterij niet bloot aan open vuur of radiatorwarmte.
- Dompel de batterij niet onder in water.
- Laat geen kortsluiting van de batterij optreden. Houd de batterij uit de buurt van metalen voorwerpen die kortsluiting kunnen veroorzaken.
- Gebruik geen batterij die beschadiging toont aan de behuizing / laadaansluiting of vloeistoffen lekt. Batterijvloeistof kan huidirritatie en brandwonden veroorzaken. Indien de huid of ogen in contact komen met vloeistof uit de batterij, spoel dan onmiddelijk met water en roep medische hulp in.

WAARSCHUWING! Als u de instructies in dit gedeelten niet opvolgt, kan dit leiden tot schade aan de elektrische componenten op uw fiets en vervalt de garantie. Belangrijker nog, dit kan ook leiden tot ernstig lichamelijk letsel of de dood. Als de batterij of oplader tekenen van schade vertonen, stop dan met rijden en breng uw fiets onmiddelijk naar uw geautoriseerde Specialized retailer voor inspectie.

9.2. DE BATTERIJ OPLADEN EN GEBRUIKEN

- Controleer regelmatig de batterij en lader op eventuele schade. Laad nooit een batterij op waarvan u vermoedt of weet dat deze is beschadigd.
- Zorg er er voor het aansluiten en opladen van de batterij voor dat het laadaansluiting en de stekker droog zijn.
- Gebruik de meegeleverde oplader of andere door Specialized goedgekeurde opladers. Controleer de oplader voor elk op voor mogelijke schade aan de lader zelf, de kabel of de laadstekker. Gebruik nooit een oplader waarvan u vermoedt of weet dat deze is beschadigd.
- Plaats de oplader op een stabiele, vlakke ondergrond, vrij van warmteinvloeden. Als u de batterij buiten het frame oplaadt, plaats de batterij dan op dezelfde ondergrond als de oplader.
- U dient de batterij op te laden in een droge, goed geventileerde ruimte en zorg ervoor dat de lader tijdens het laadproces niet worden bedekt. Zorg ervoor dat de batterij en oplader niet worden blootgesteld aan eventuele brandbare of gevaarlijke stoffen.

WAARSCHUWING! Als u de instructies in dit gedeelte niet opvolgt, kan dit leiden tot schade aan de elektrische componenten op uw fiets en vervalt de garantie. Belangrijker nog, dit kan ook leiden tot ernstig lichamelijk letsel of de dood. Als de batterij of oplader tekenen van schade vertonen, stop dan met rijden en breng uw fiets onmiddelijk naar uw geautoriseerde Specialized Retailer voor inspectie.

De batterij kan worden kan in de fiets of daarbuiten worden opgeladen. Laad de batterij alleen binnen het temperatuurbereik van 0 ° C (+ 32 ° F) tot + 50 ° C (+ 122 ° F). Als de batterij is te heet is, wordt deze om veiligheidsredenen niet opgeladen.

9.1

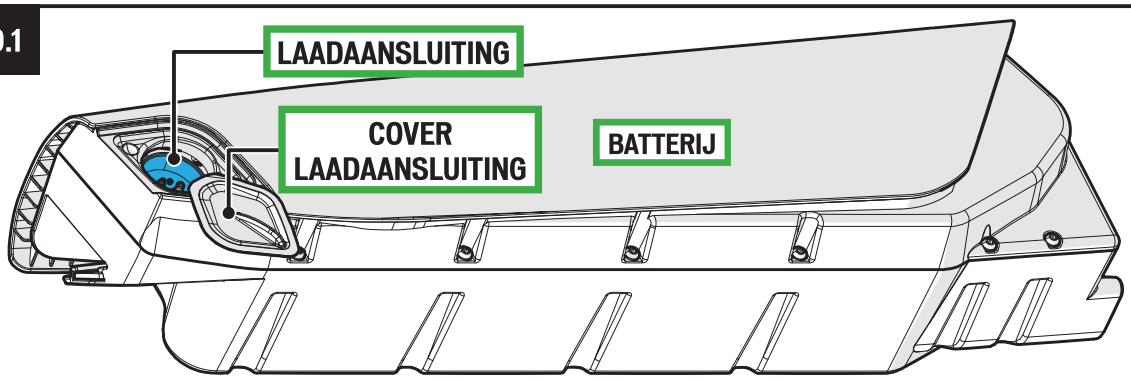

9.2

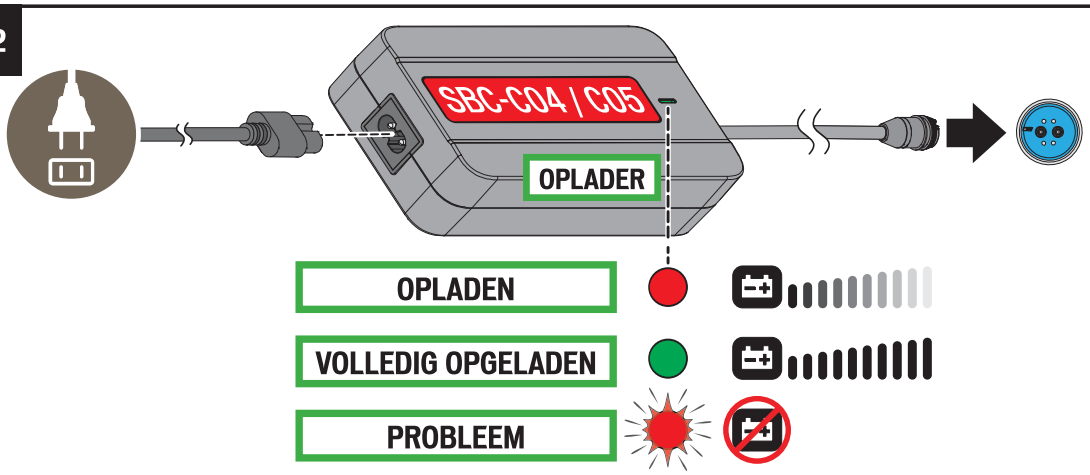

- Steek de stekker van de oplader in een stopcontact (100 - 240 V), met de juiste stekker voor de gangbare aansluiting in het land.
- Verwijder de cover van de laadaansluiting. Sluit vervolgens de laadstekker aan op de oplaadaansluiting van de batterij (**fig. 9.1**). Specialized raadt aan om de batterij op te laden in een ruimte voorzien van een rookmelder.
- Zodra het opladen is afgerond, kunt u de laadstekker loskoppelen van de oplaadaansluiting.
- Ontkoppel de oplader van het stopcontact.

Tijdens het opladen zal de LED op de oplader rood licht geven (**fig.9.2**). Zodra de batterij volledig is opgeladen, geeft de LED op de oplader groen licht.

LET OP: Als de rode LED knippert tijdens het opladen, is er een oplaadfout opgetreden. Neem in dat geval onmiddellijk de oplader uit het stopcontact, maak geen gebruik meer van de motorondersteuning en neem contact op met uw geauthoriseerde Specialized retailer.

Houd er rekening mee dat de Li-ion batterij's geleidelijk capaciteit verliezen, afhankelijk van de leeftijd en het gebruik. Sterk verminderd rijbereik na het opladen kan een teken zijn dat de batterij aan het einde van zijn levensduur komt en moet vervangen worden. Mits de fiets juist wordt gebruikt, blijft na 300 laadcycli of twee jaar 75% van de oorspronkelijke capaciteit van de batterij bewaard. Vervangende batterij's zijn verkrijgbaar bij uw geauthoriseerde Specialized retailer.

9.3. LAADNIVEAU DISPLAY

Het laadniveau van uw batterij wordt tijdens het rijden voortdurend weergegeven. Het aantal LEDs dat brandt geeft het huidige niveau van de batterij aan (**fig.9.3**).

Bij minder dan 10% laadvermogen wordt de hoeveelheid trapondersteuning verminderd. Bij 1% laadvermogen zal het systeem zichzelf uitschakelen.

Als de fiets langer dan 10 minuten stilstaat, zal het Battery Management System het systeem automatisch uitschakelen. Om weer met trapondersteuning verder te rijden, moet u het systeem opnieuw inschakelen.

9.3

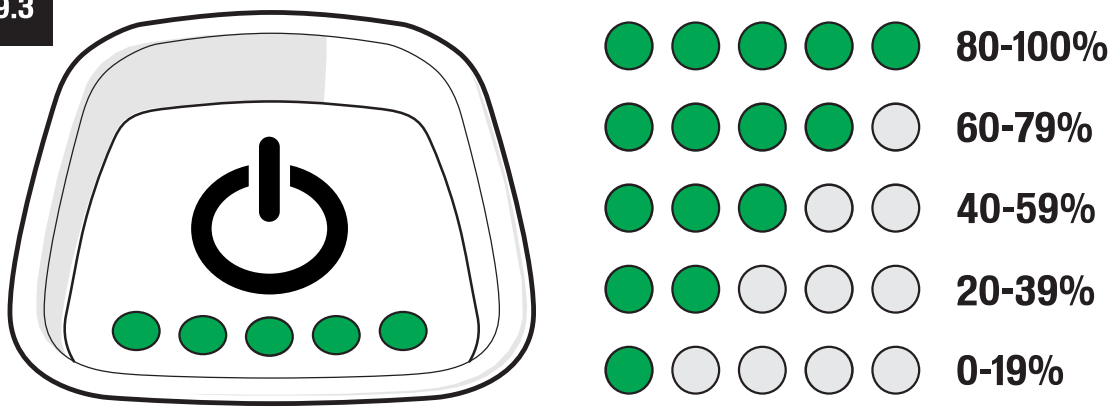

9.4. INSTALLATIE BATTERIJ

9.4

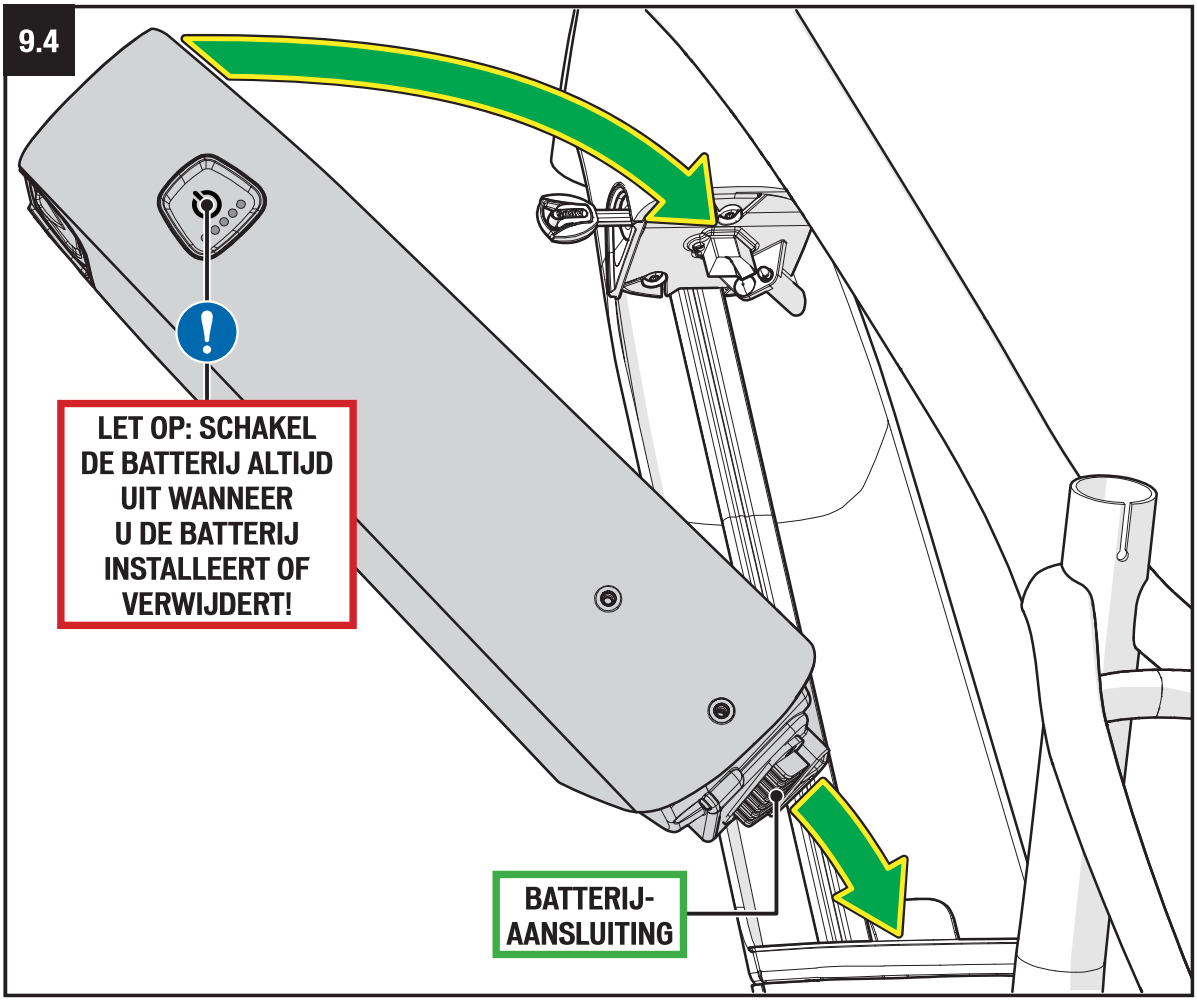

- Laat de onderkant van de batterij zakken in de onderkant van de batterij-uitsparing (**fig.9.4**). Plaats vervolgens de bovenkant van de batterij in het bovenste deel van de batterij-uitsparing.

De sleutel hoeft niet in het slot te zitten om de batterij te plaatsen. De batterij wordt automatisch vergrendeld zodra u de batterij installeert. U heeft de sleutel enkel nodig om de batterij te verwijderen.

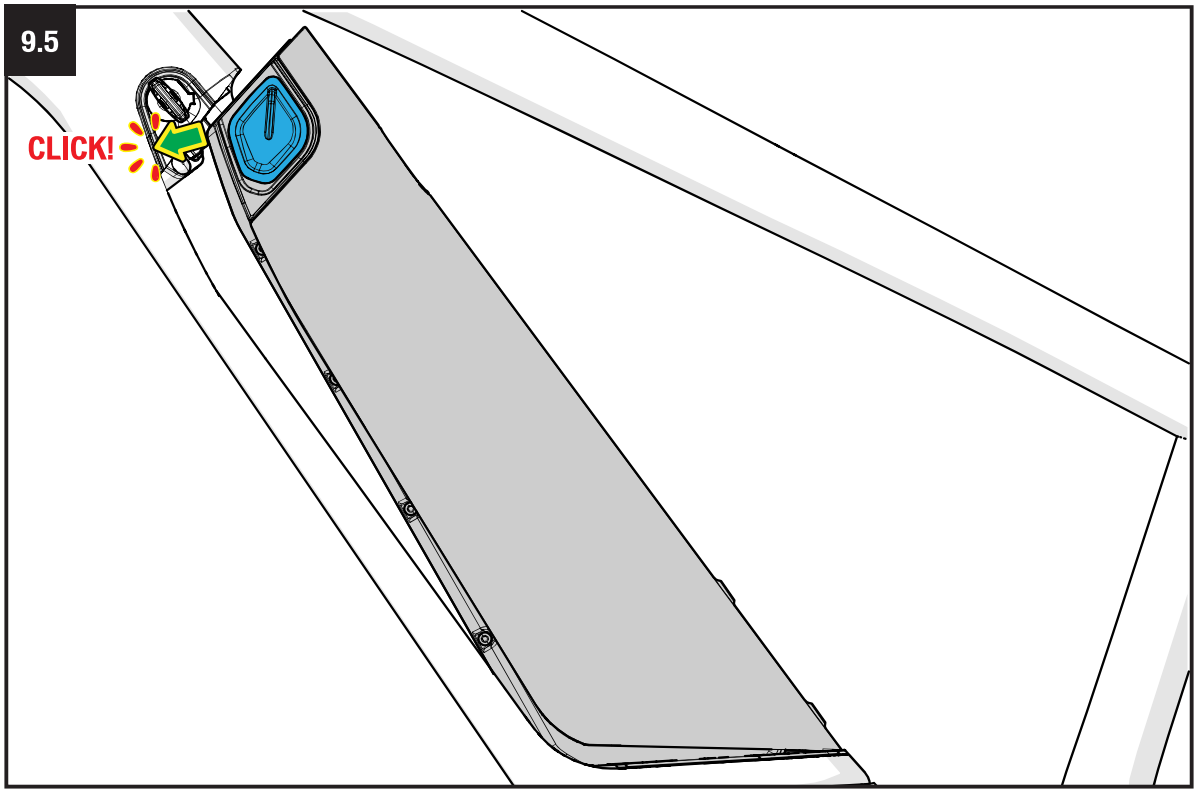

- Duw de batterij bij de aan-/uitschakelaar naar beneden totdat u een klik hoort en de batterij in het slot valt (fig.9.5).

9.5. VERWIJDEREN BATTERIJ

Voer de installatie-stappen uit op omgekeerde wijze:

- Draai de sleutel met de klok mee totdat de bovenkant van de batterij omhoog klikt.
- Pak de batterij vast met twee handen en laat de bovenzijde iets omhoog komen. Vervolgens kunt u de batterij richting de niet-aandrijfzijde uit het frame roteren.
- Draai de sleutel tegen de klok in om de sleutel uit het slot te verwijderen.

9.6. SCHOONMAKEN

Schakel altijd de batterij uit en verwijder de oplader voordat u de fiets schoonmaakt. Verwijder de batterij uit de fiets voordat u de batterij schoonmaakt.

Ontkoppel de batterij altijd eerst van de oplader voordat u de batterij schoonmaakt.

!	LET OP: Gebruik nooit een hogedrukreiniger voor het reinigen van uw VADO/COMO fiets. Gebruik in plaats daarvan een droge of licht vochtige doek. Zorg ervoor dat er geen water in contact komt met de elektrische onderdelen tijdens het schoonmaken. Vraag uw geautoriseerde Specialized retailer voor aanvullende informatie over het schoonmaken van uw fiets.
!	LET OP: Gebruik geen alcohol, oplosmiddelen of bijtende schoonmaakmiddelen bij het schoonmaken van de opladen of batterij. Gebruik enkel een droge of lichtvochtige doek.

9.7. OPSLAG

	LET OP: Als de batterij niet voor een langere tijd niet wordt gebruikt, verwijder dan de batterij uit het frame en bewaar het op een droge, goed geventileerde ruimte en dek het niet af. Bewaar de batterij op een koele plaats waar temperatuur niet boven de + 35 ° C (+ 95 ° F) komt.
	LET OP: Als de batterij wordt opgeslagen en voor langere tijd niet wordt gebruikt, raden wij u aan om de batterij minstens elke drie maanden tot minimaal 2 LEDS (20-39%) capaciteit op te laden. Als de batterij niet gedurende een periode van langer dan drie maanden niet wordt opgeladen, kan dit schade aan de batterij veroorzaken.

We raden af om de lader langere tijd aan de batterij aangesloten te laten nadat de batterij is opgeladen.

9.8. TECHNISCHE GEGEVENS BATTERIJ

OMSCHRIJVING	EENHEID	SPECIFICATIES			
OPERATIONEEL VOLTAGE	V	36			
LAADTEMPERATUUR	°C	0 – +50			
	°F	+32 – +122			
ONTLAADTEMPERATUUR	°C	-20 – +70			
	°F	-4 – +158			
BEWAARTEMPERATUUR	°C	-20 – +35			
	°F	-4 – +95			
BESCHERMING		IP67			
GEWICHT	KG	2.7			
	LB	6.0			
BATTERIJ		SBC-B09	SBC-B10	SBC-B11	SBC-B17
OPGEGEVEN CAPACITEIT		16.8AH	14AH	12.5AH	11.5AH
OPGEGEVEN CAPACITEIT		604WH	504WH	460WH	400WH
LAADTIJD (SBC-C04)		4:35H	3:50H	3:30H	3:15H
LAADTIJD (SBC-C05)		9:10H	7:40H	7:00H	6:30H

9.9. TECHNISCHE GEGEVENS OPLADER

OMSCHRIJVING	EENHEID	SPECIFICATIES	
MODELNUMMER OPLADER		SBC-C04	SBC-C05
LAADTEMPERATUUR	°C	-10 – +40	0 – +40
	°F	14 – +104	+32 – +104
BEWAARTEMPERATUUR	°C	-20 – +65	-20 – +60
	°F	-4 – +149	-4 – +140
OPERATIONEEL VOLTAGE	V	42	42
AC INPUT VOLTAGE	V	100 – 240	100 – 240
FREQUENTIE	Hz	50 / 60	50 / 60
MAX LAADSTROOM	A	4	2
AFMETINGEN	mm	179 X 80 X 37.2	147 X 65.5 X 34.2

Het bereik van de batterij kan sterk variëren, afhankelijk van het model / capaciteit van de batterij en de rijomstandigheden, zoals het verloop van uw route en de gekozen support-modus. Zie “ALGEMENE OPMERKINGEN MET BETREKKING TOT HET RIJDEN” op pagina 6 voor meer informatie over het batterijbereik en tips om het bereik te maximaliseren.

WAARSCHUWING! Gelieve het label op de batterij (fig. 9.6) voor het eerste gebruik te lezen.

9.6

9.10. TRANSPORT

Transporteren en / of verzending van uw VADO/COMO batterij kan onderworpen zijn aan bepaalde beperkingen en kan om een speciale behandeling, etikettering en / of verpakking vragen. Zorg ervoor dat u vooraf kennis heeft genomen van alle van toepassing zijnde wet- en regelgeving in uw land of staat. Uw geauthoriseerde Specialized retailer kan u hierbij van informatie voorzien. Bij het vervoeren van de batterij buiten het frame raadt Specialized het gebruik van een goedgekeurde batterij-transportverpakking aan.

LET OP: Wees ervan bewust dat uw VADO/COMO fiets aanzienlijk zwaarder is dan een fiets zonder motorondersteuning. Wees voorzichtig bij het hanteren of het optillen van uw VADO/COMO fiets.

9.11. RECYCLING

Batterijen en opladers mogen niet van worden afgevoerd met uw huisvuil! Alle batterij's en laders moeten op een milieuvriendelijke wijze worden afgevoerd, in overeenstemming met de afval-regelgeving in uw land of staat. Vraag uw geauthoriseerde Specialized retailer voor meer informatie over wat u met een batterij of de lader moet doen en een eventueel terugname-programma.

10. VERLICHTING

Sommige VADO / COMO-modellen zijn uitgerust met een LED-koplamp en achterlicht. De koplamp is aangesloten op het batterijsysteem en gaat aan wanneer de fiets wordt ingeschakeld. Op de Pedelec kan het licht worden uitgeschakeld.

De koplamp op de L1e-B kan niet worden uitgeschakeld. Na het inschakelen van de fiets wordt de daglichtbundel of de dimlichtinstelling geactiveerd op basis van de omgevingsverlichting. De koplamp kan dan alleen worden ingesteld op grootlicht of dimlicht / daglicht.

De specificaties voor koplampen en achterlichten kunnen variëren, afhankelijk van het fietsmodel en de lokale wetgeving.

11. SPECIFICATIES

11.1. BOUTMAAT / AANHAALMOMENTEN

WAARSCHUWING! De correcte aanhaalmomenten op de bevestigingsmiddelen (bouten, moeren, schroeven) van uw fiets zijn zeer belangrijk voor uw veiligheid. Als er te weinig kracht wordt toegepast, kunnen de schroeven loslopen. Als te veel kracht wordt uitgeoefend, kunnen schroefdraden strippen, rekken, vervormen of breken. Hoe dan ook, onjuiste aanhaalmomenten kunnen resulteren in een losrakende onderdelen, wat ertoe kan leiden dat u de controle verliest en valt.

Zorg ervoor dat elke bout wordt aangedraaid volgens de opgegeven specificatie. Controleer na de eerste rit (en regelmatig daarna) het aandraaimoment van elke bout om een juiste bevestiging van de onderdelen te verzekeren. Onderstaand vindt u een samenvatting van de opgegeven aandraaimomenten.

LOCATIE	IN-LBF	Nm	LOCATIE	IN-LBF	Nm
ZADELPENKLEM	45	5.1	VOORAS	133	15
ZADELPEN @ ZADEL	120	13.5	CRANKBOUTEN	443	50
STUURPEN @ VORKBUIS	52	6.0	KETTINGBLADBOUTEN	89	10*
STUURPEN @ STUUR	52	6.0	SPIDER LOCKRING	443	50
DERAILLEURHANGER	35	4	ACHTERREM GUIDES	6	0.7
ACHTERAS	133	15	BIDONHOUDERBOUTEN	25	2.8
AFSTANDSBEDIENING	7	0.8			

LET OP: Zorg er voorafgaand aan de installatie voor dat alle contactvlakken schoon zijn en de schroefdraad worden voorzien van montagevet of threadlock (zie de instructies voor elke bout).

*** Breng blauwe Loctite aan op de kettingbladbouten.**

11.2. SPECIFICATIES FRAME

ITEM	SPECIFICATIES
BALHOOFDSTEL	1 1/8" BOVEN/ONDER
ZADELPENKLEM DIAMETER	34.9MM
ZADELPEN DIAMETER	30.9MM
DERAILLEURHANGER	S172600003 (AMAZINGER 2.1)
ACHTERNAAF	148MM X 12MM
VOORNAAF (VASTE VORK)	100MM X 12MM
VOORNAAF (GEVEERDE VORK)	100MM X 15MM

WAARSCHUWING! VADO/COMO frames zijn enkel geschikt voor VADO/COMO vaste voorvorken of verende voorvorken met maximaal 50mm veerweg. Gebruik van andere voorvorken kan de geometrie, rij-eigenschappen en bovenal de veiligheid van de fiets negatief beïnvloeden, mogelijk met ernstig letsel of de dood tot gevolg.

10.3. AANBEVOLEN BANDENSPANNING

Juiste bandenspanning is essentieel voor optimale prestaties. Banden met hogere druk zullen doorgaans sneller rollen en geven een lagere rolweerstand, maar leveren minder grip. Banden met lagere druk zorgen normaal gesproken voor extra grip en controle, ten koste van rolweerstand.

Gebruik een kwalitatief hoogwaardige drukmeter en raadpleeg de aanwijzingen op de zijkant van de band om de juiste bandenspanning te bepalen.

Door het extra gewicht van de VADO/COMO fiets dient de bandenspanning in het algemeen hoger te zijn in vergelijking met een gewone fiets.

12 .NALEVINGSVERKLARING

RoHS: Specialized Bicycle Components, Inc. verklaart dat dit product en de bijbehorende verpakking in overeenstemming zijn met de EU-richtlijn 2011/65/EU ter beperking van het gebruik van bepaalde gevaarlijke stoffen in elektrische en elektronische apparatuur, ook wel bekend als RoHS.

13. EC - CONFORMITEITSVERKLARING

De fabrikant:

Specialized Bicycle Components Inc.
15130 Concord Circle
Morgan Hill, CA 95037, USA
Tel: +1 408 779-6229

CE

Verklaart hierbij voor de volgende producten:

Productomschrijving:	EPAC (Electrically Power Assisted Cycle)	
Type-aanduiding:	TURBO VADO 3.0	TURBO COMO 3.0
	TURBO VADO 4.0	TURBO COMO 4.0
	TURBO VADO 5.0	TURBO COMO 5.0
De conformiteit met alle geldende punten van de richtlijn:	Machines (2006/42/EC).	
De machine voldoet ook aan alle punten in de richtlijn:	Elektromagnetische compatibiliteit (2004/108/EC). Radio-apparatuur (2014/53/EU)	
De volgende harmoniserende normen werden toegepast op het product:	EN15194 Cycles - Electrically power assisted cycles - EPAC Bicycles	
Serienummer:	Bevindt zich op de sticker op de laatste pagina van deze handleiding	
Technische documentatie door:	Specialized Europe GmbH Werkstattgasse 10 6330 Cham, Switzerland	

Handtekening:

Jan Talavasek (European Engineering Manager)

Specialized Europe GmbH
6330 Cham, Switzerland
1 september 2018

OPMERKING: Deze conformiteitsverklaring geldt alleen voor fietsen die worden verkocht in landen die CE-markering richtlijnen erkennen.

OPMERKING: OM DE FIETS AAN DEZE GEBRUIKERSHANDLEIDING TE KOPPELEN, BRENG DE STICKER MET HET GELE SERIENUMMER, DIE ZICH OP HET FRAME VAN DE FIETS BEVINDT, AAN OP DE DAARVOOR VOORZIENE STICKERPLAATS OP HET ACHTERBLAD VAN DEZE GEBRUIKSAANWIJZING.